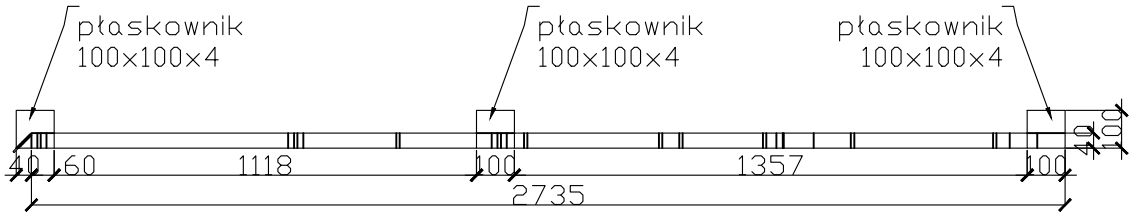

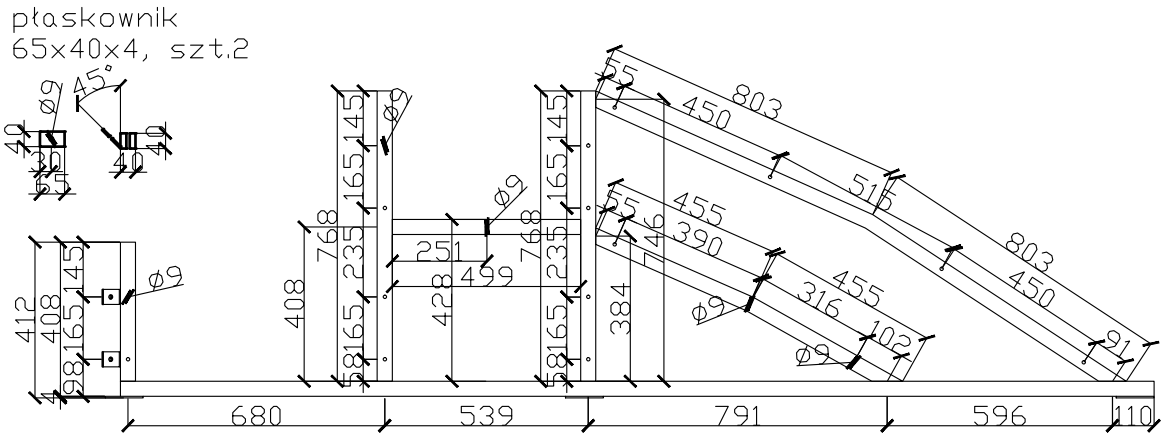

stelaż 4 z profili o przekroju
kwadratowym 40x40mm,
o grubości ścianki 2mm, 2szt.

stelaż 6, 7, 8 z profili o przekroju
kwadratowym 40x40mm,
o grubości ścianki 2mm,

stelaż 6, 8szt. stelaż 7, 4szt. stelaż 8, 2szt.

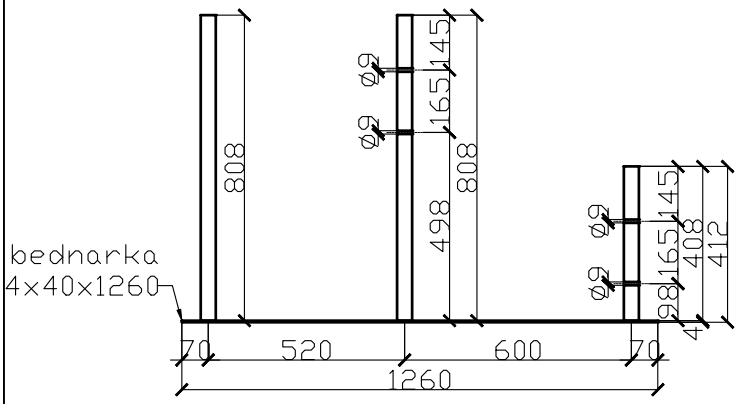

stelaż 5 z profili o przekroju
kwadratowym 40x40mm,
o grubości ścianki 2mm, 6szt.

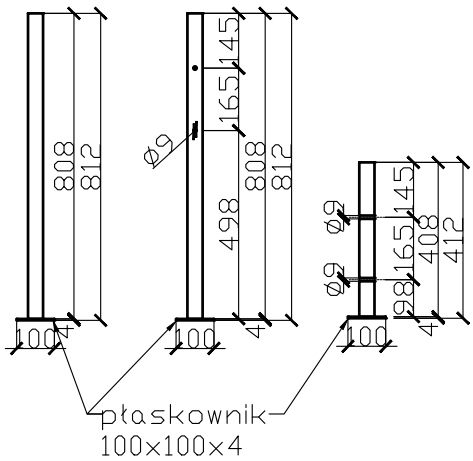

ALEKSANDER SAŁAGACKI ARCHITEKTURA 50-241 Wrocław, ul. Henryka Pobożnego 16/38, tel. 605 69 35 79, e-mail: salagacki.a@post.pl					
Asyst. proj.	mgr inż.arch.Aleksander Sałagacki		Podpis		Data XII.2010
Projektant	mgr inż.arch.Małgorzata Drożdżal	18/93/UW	Podpis		Skala 1:50
TEMAT: Budowa placów zabaw przy Zakładzie Usług Turystycznych "jaskinia Niedźwiedzia"					Nr rysunku
OBIEKT: Amfiteatr edukacyjny - stelaże pionowe 4, 5, 6, 7, 8					A-19